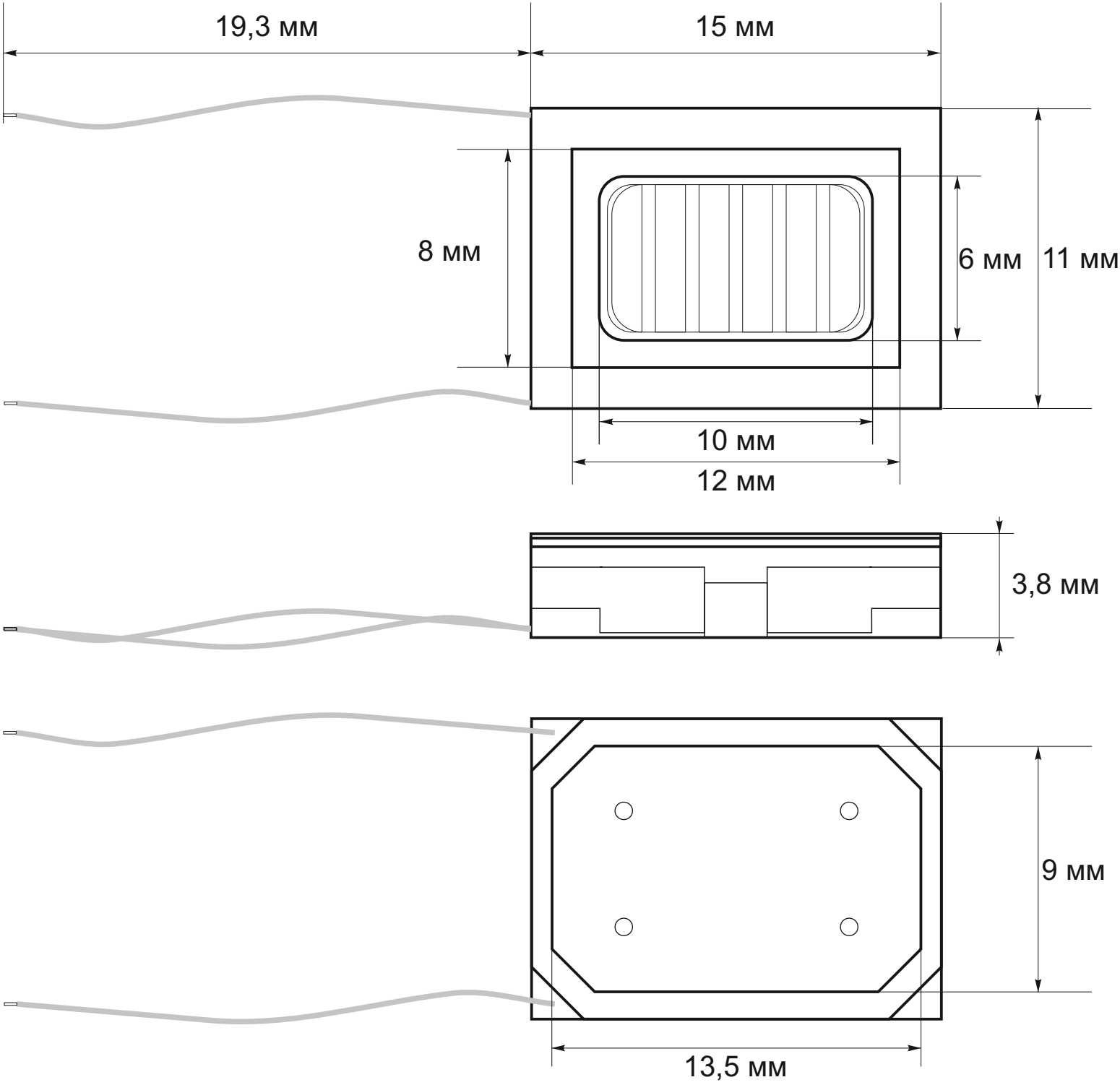
19,3 мм
15 мм
8 мм
6 мм
11 мм
10 мм
12 мм
3,8 мм
9 мм
13,5 мм